GRUPO MORENKA SA DE CV

RFC: GMO081020PX5

Toribio Medina 104B Colonia Algarin Cuauhtémoc CDMX 06880

TELÉFONO: 5555163032, CORREO ELECTRÓNICO: ventas1@promotionallmexico.com

PÁGINA WEB: http://promotionall.com.mx

jueves, 16 de mayo del 2024

Ficha técnica

Modelo: SB 16

Nombre: RIVERA

Material: Acero Inoxidable/Plástico

Medida de producto: 7 x 24.5 cm

Área de impresion : 20 x 18 cm

Capacidad : 500 ml.

Métodos de impresión:

Descripción: Termo sublimable de acero inoxidable insulado al vacío. Incluye tapa que sirve como taza.

Colores: BLANCO
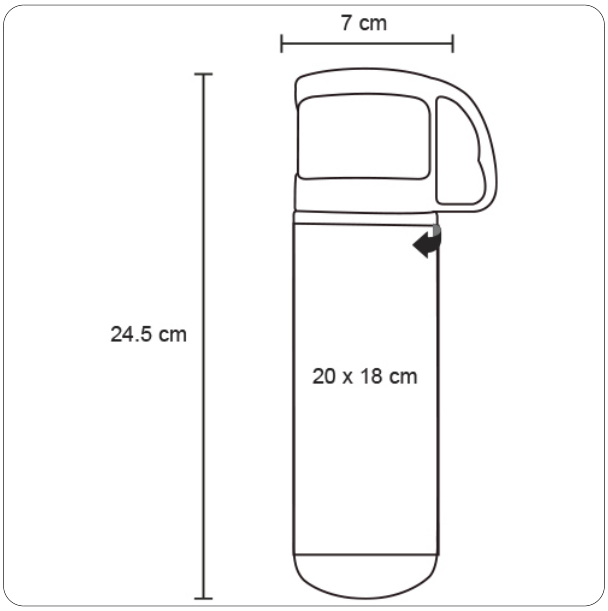
Trazo