GRUPO MORENKA SA DE CV

RFC: GMO081020PX5

Toribio Medina 104B Colonia Algarin Cuauhtémoc CDMX 06880

TELÉFONO: 5555163032, CORREO ELECTRÓNICO: ventas1@promotionallmexico.com

PÁGINA WEB: http://promotionall.com.mx

domingo, 05 de mayo del 2024

Ficha técnica

Modelo: SO 030

Nombre: POISON

Material: Metal

Medida de producto: 2.2 x 9.5 cm

Área de impresion : 4 x 1 cm

Capacidad : 2200 mAh.

Métodos de impresión:

Descripción: Batería portátil para suministro de cargas de teléfonos, tablets, cámaras digitales, juegos, mp3, mp4. Incluye cable para carga.

Colores: AZUL - NEGRO - PLATA
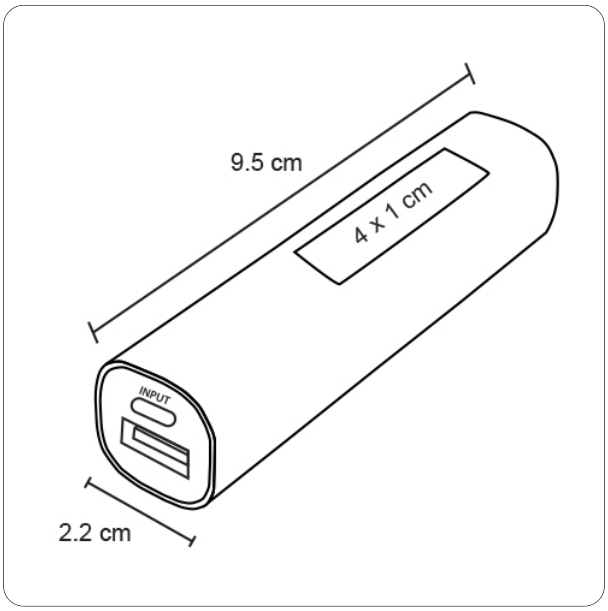
Trazo