GRUPO MORENKA SA DE CV

RFC: GMO081020PX5

Toribio Medina 104B Colonia Algarin Cuauhtémoc CDMX 06880

TELÉFONO: 5555163032, CORREO ELECTRÓNICO: ventas1@promotionallmexico.com

PÁGINA WEB: http://promotionall.com.mx

viernes, 03 de mayo del 2024

Ficha técnica

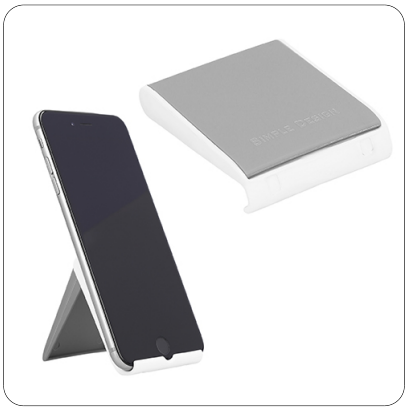

Modelo: SO 061

Nombre: SUPPORTO

Material: Plástico

Medida de producto: 6 x 7.5 cm

Área de impresion : 4 x 3 cm

Métodos de impresión:

Descripción: Soporte de escritorio para teléfono celular.

Colores: BLANCO
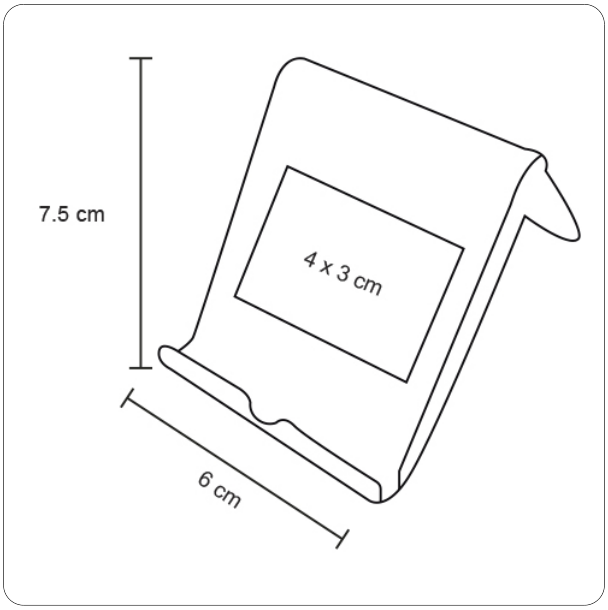
Trazo