GRUPO MORENKA SA DE CV

RFC: GMO081020PX5

Toribio Medina 104B Colonia Algarin Cuauhtémoc CDMX 06880

TELÉFONO: 5555163032, CORREO ELECTRÓNICO: ventas1@promotionallmexico.com

PÁGINA WEB: http://promotionall.com.mx

lunes, 29 de abril del 2024

Ficha técnica

Modelo: SO 073

Nombre: LORD

Material: Plástico/Metal

Medida de producto: 2.7 x 4.9 cm

Área de impresion : 1.5 x 3 cm

Métodos de impresión:

Descripción: Popsocket ovalado de plástico con anillo de metal.

Colores: UNICO
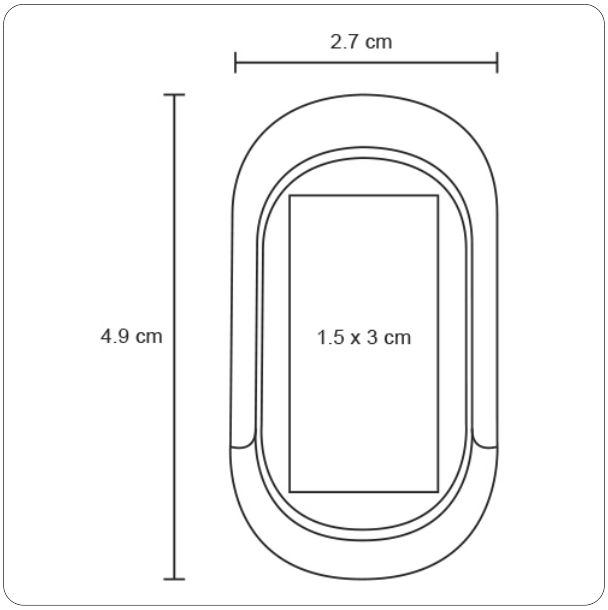
Trazo