GRUPO MORENKA SA DE CV

RFC: GMO081020PX5

Toribio Medina 104B Colonia Algarin Cuauhtémoc CDMX 06880

TELÉFONO: 5555163032, CORREO ELECTRÓNICO: ventas1@promotionallmexico.com

PÁGINA WEB: http://promotionall.com.mx

sábado, 18 de mayo del 2024

Ficha técnica

Modelo: SO 098

Nombre: HOLDER

Material: Aluminio

Medida de producto: 2.9 x 12 cm

Área de impresion : 4 x 2 cm

Métodos de impresión:

Descripción: Soporte extensible para celular con imán que se coloca sobre una superficie plana.

Colores: PLATA
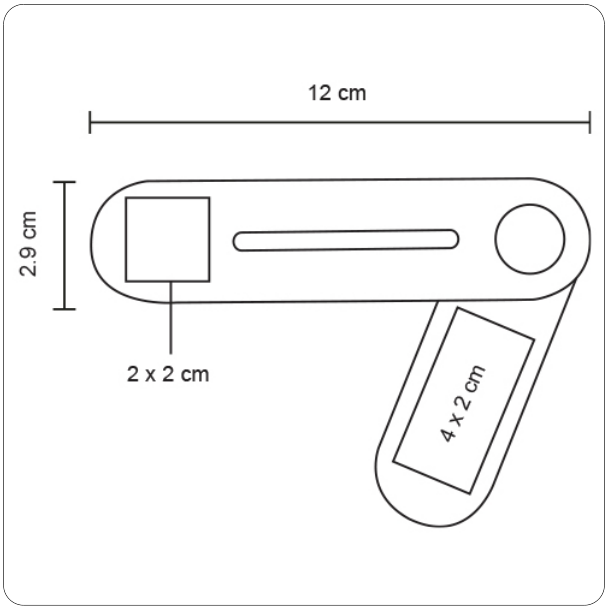
Trazo