GRUPO MORENKA SA DE CV

RFC: GMO081020PX5

Toribio Medina 104B Colonia Algarin Cuauhtémoc CDMX 06880

TELÉFONO: 5555163032, CORREO ELECTRÓNICO: ventas1@promotionallmexico.com

PÁGINA WEB: http://promotionall.com.mx

sábado, 11 de mayo del 2024

Ficha técnica

Modelo: T 170

Nombre: DOLCE

Material: Acero inoxidable

Medida de producto: 7.5 x 16 cm

Área de impresion : 6 x 7 cm

Capacidad : 450 ml.

Métodos de impresión:

Descripción: Termo de acero inoxidable y doble pared insulado al vacío con tapa enroscable con boquilla de seguridad.

Colores: NEGRO - PLATA - ROSA
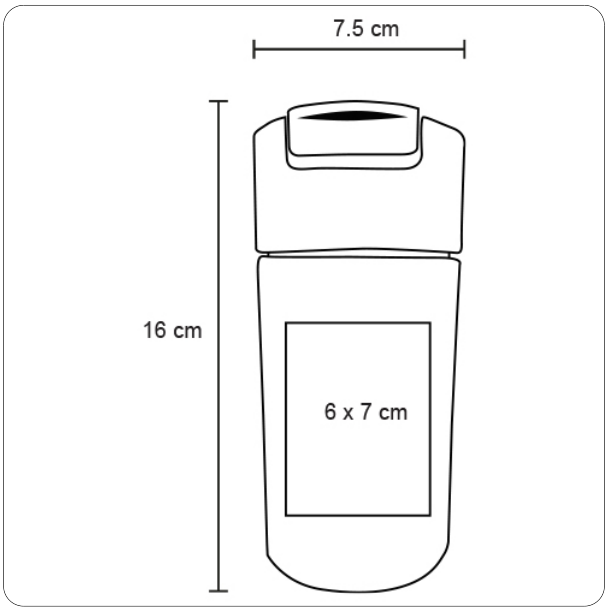
Trazo