GRUPO MORENKA SA DE CV

RFC: GMO081020PX5

Toribio Medina 104B Colonia Algarin Cuauhtémoc CDMX 06880

TELÉFONO: 5555163032, CORREO ELECTRÓNICO: ventas1@promotionallmexico.com

PÁGINA WEB: http://promotionall.com.mx

domingo, 19 de mayo del 2024

Ficha técnica

Modelo: T 189

Nombre: CRAYOLA

Material: Acero inoxidable / Plástico

Medida de producto: 7 x 20 cm

Área de impresion : 7 x 12 cm

Capacidad : 500 ml.

Métodos de impresión:

Descripción: Termo de acero inoxidable de doble pared insulado al vacío con acabado rugoso tapa enroscable con cierre de seguridad.

Colores: AZUL - NEGRO - ROJO
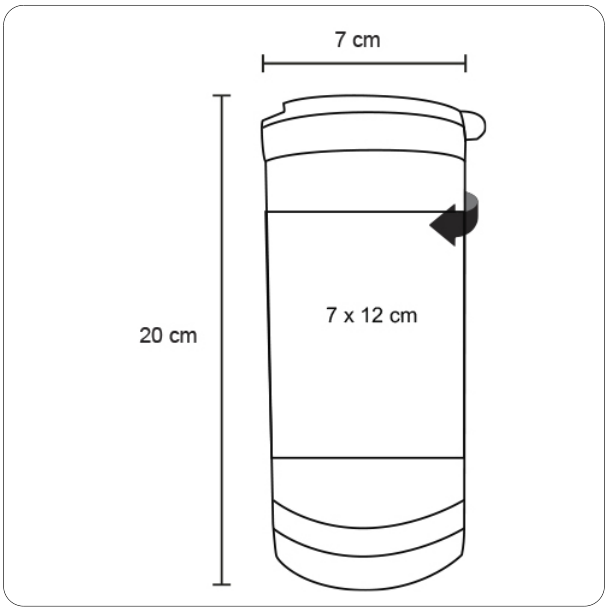
Trazo