GRUPO MORENKA SA DE CV

RFC: GMO081020PX5

Toribio Medina 104B Colonia Algarin Cuauhtémoc CDMX 06880

TELÉFONO: 5555163032, CORREO ELECTRÓNICO: ventas1@promotionallmexico.com

PÁGINA WEB: http://promotionall.com.mx

martes, 14 de mayo del 2024

Ficha técnica

Modelo: T 202

Nombre: SULLY

Material: Acero inoxidable

Medida de producto: 7.7 x 18.3 cm

Área de impresion : 7 x 5 cm

Capacidad : 450 ml.

Métodos de impresión:

Descripción: Termo de acero inoxidable, insulado al vacío, con tapa enroscable, botón con candado de seguridad y cintillo de silicón.

Colores: NEGRO
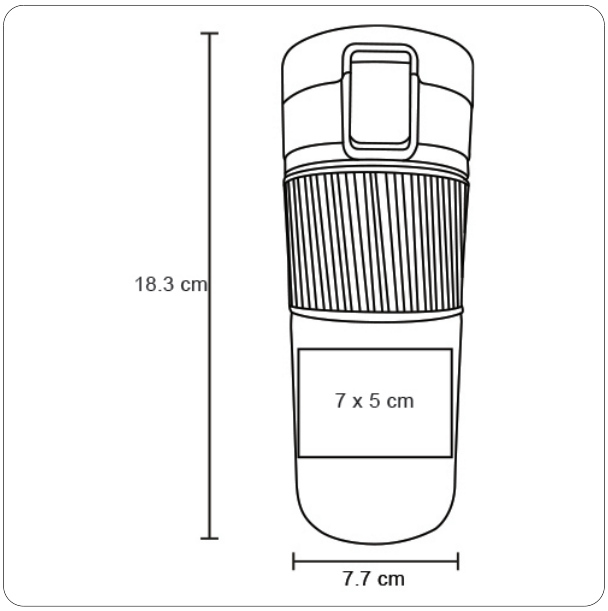
Trazo