GRUPO MORENKA SA DE CV

RFC: GMO081020PX5

Toribio Medina 104B Colonia Algarin Cuauhtémoc CDMX 06880

TELÉFONO: 5555163032, CORREO ELECTRÓNICO: ventas1@promotionallmexico.com

PÁGINA WEB: http://promotionall.com.mx

domingo, 28 de abril del 2024

Ficha técnica

Modelo: T 43

Nombre: TUNO

Material: Acero Inoxidable/Curpiel

Medida de producto: 9.5 x 11 cm

Área de impresion : 7 x 4 cm

Capacidad : 6 Oz.

Métodos de impresión:

Descripción: Set de licorera que incluye embudo y caja de regalo.

Colores: NEGRO
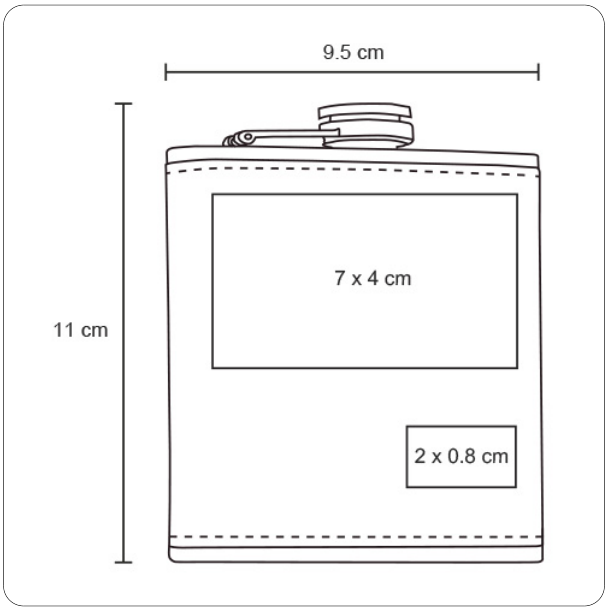
Trazo